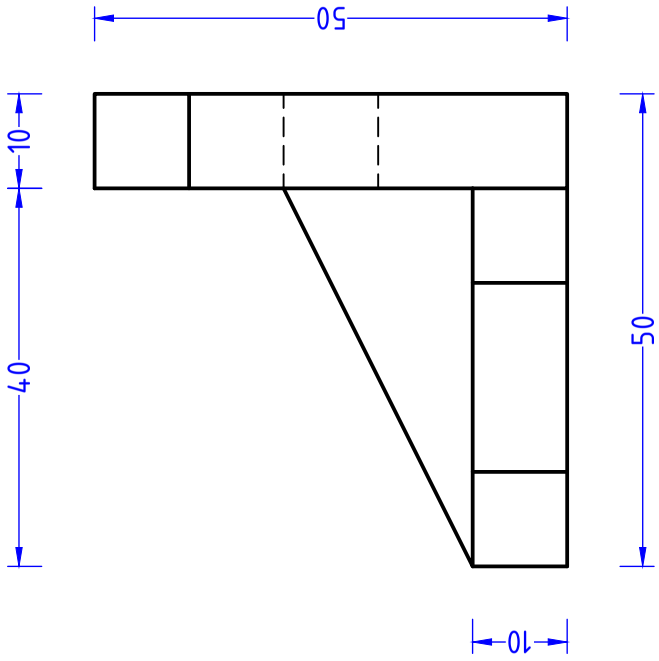

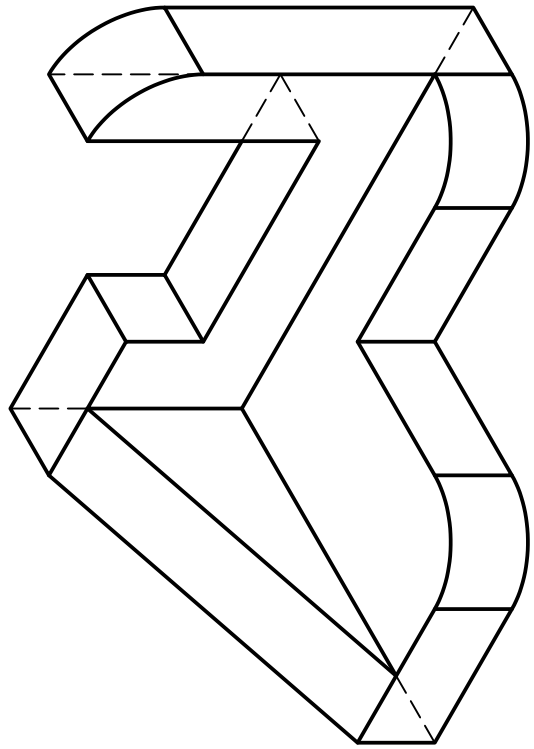

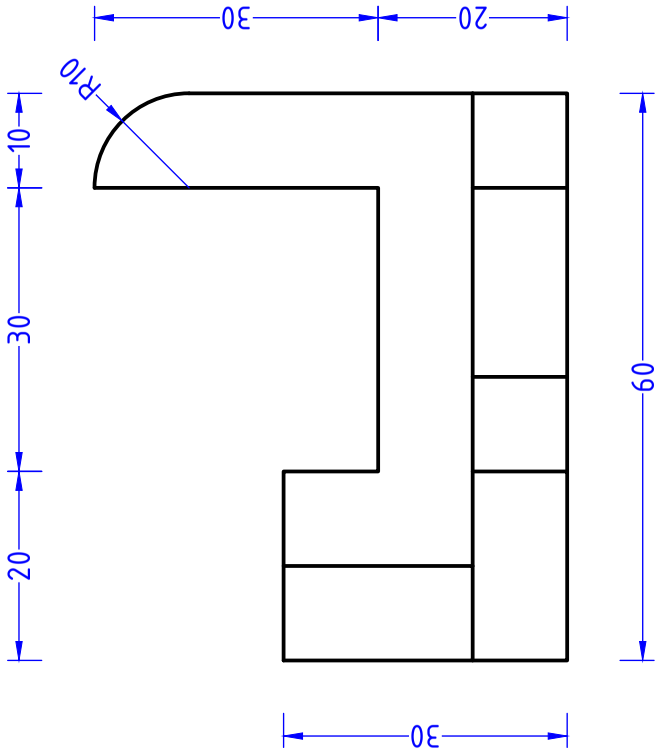

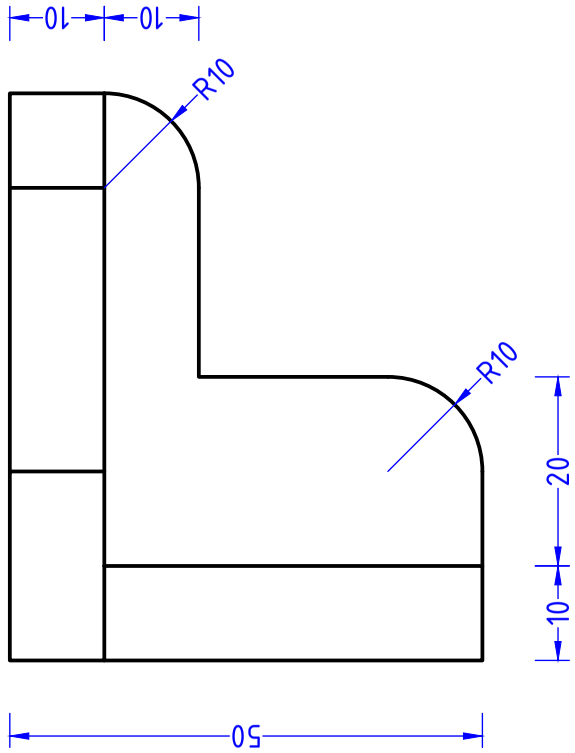

	Datum	Name	Kreisvolkshochschule Cochem-Zell
Gezeichnet	16.08.2023	Thomas	Ravenéstr. 17
Geprüft	08.11.2023	Thomas	56812 Cochem

M= 5:4 [mm]	50 CAD-Übungszeichnungen: Übung 1 Übung 05	Zeichnung 7-1-5